"Sanitary" Manometer mit Clamp-Anschluss
NG 63 und NG 100

74-06
Zulassung Nr. 1599

Diese Druckmessgeräte für die Lebensmittelindustrie und pharmazeutische Industrie entsprechen dem Standard Nr. 74-06 der 3-A Organisation ("Sanitary Standards Symbol Administrative Council"). Die spalten- und lückenfreie Konstruktion und die polierten glatten Oberflächen entsprechen höchsten hygienischen Anforderungen. Die Kombination von Manometer und Druckmittler ermöglicht eine Reduzierung des Temperatureinflusses auf die Anzeigegenauigkeit. Um die Einflüsse ungünstiger Einsatzbedingungen zu minimieren, können die Messgeräte mit einer Dämpfungsflüssigkeit gefüllt werden.

1.SP.2 - Füllbare Ausführung

Norm: 74-06 SSI; ASME B40.1
Messbereiche: von 0...1 bar bis 0...40 bar oder äquivalente Druckeinheiten.
Anzeigegenauigkeit: "Grade A" nach ASME B40.1 (2-1-2%) bei NG 100; "Grade B" nach ASME B40.1 (3-2-3%) bei NG 63.
Umgebungstemperatur: -25 bis +65 °C.
Prozessmediumtemperatur: -20 bis +100 °C.
Max. 130 °C für 1 Stunde während Reinigung (C.I.P.)[1] und Sterilisation (S.I.P)[2].
Arbeitsdruck (bezogen auf Skalenendwert)**:** max 75%.
Überdrucksicherheit: 1,0-facher Skalenendwert.
Übertragungsflüssigkeit: FDA-zugelassendes Mineralöl, lebensmitteltauglich.
Schutzart: IP 67 nach EN 60529/IEC 529.
Anschluss: Edelstahl AISI 316L, poliert Ra ≤0,8µm- 32µin (150 Grit):
1” 1/2 CLAMP (ISO 2852) oder
2” CLAMP (ISO 2852)
Membrane: Edelstahl AISI 316L.
Lötung/ Schweißung: Edelstahl AISI 316L TIG.
Gehäuse: Edelstahl AISI 304, elektro-poliert.
Frontring: Edelstahl, poliert.
Deckscheibe: Kunststoff für NG 63; gehärtetes (temperiertes) Glas für NG 100.
Skala: Alumium, Grund weiß, Aufdruck schwarz.
Zeiger: Alumium, schwarz anodisiert.

1) C.I.P. = “Cleaned In Place”
2) S.I.P. = “Steamed In Place”

1.SP.3 - Gefüllte Ausführung

Füllflüssigkeit: Glyzerin 99,5% (USP, E.P. e F.U.) lebensmittelgeeignet.
Umgebungstemperatur: 0..+65° C.
Sonstige Daten: wie ungefüllte Ausführung.

1.SP.2.A.E.ATV - Autoklavierbare Ausführung

Diese Ausführung kann autoklaviert und sterilisiert werden bei +150°C für 1 Stunde.
Deckscheibe: Polysulfon.
Dichtung: Silikongummi.
Überdruckentlastungsstopfen und Einfüllstopfen: VITON.
Sonstige Daten: wie ungefüllte Ausführung.

"Sanitary" Manometer mit Clamp-Anschluss
NG 63 und NG 100

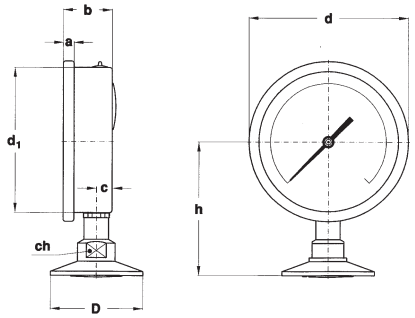

A - Anschluss unten, zur Direktmontage

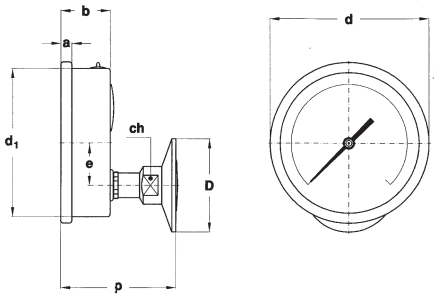

D - NG 100 - Anschluss exzentrisch hinten, zur Direktmontage

	NG	AT- 1"1/2	D BT- 2"	a	b	c	d	d_1	e	h	p	ch	Gewicht (1)
C	63	50,5	64	5,5	28	10	68	62,5		79		22	0,28 kg
E	100	50,5	64	7,5	34	11	110	101	18,5	89	76	22	0,42 kg

Abmessungen : mm

(1) Bei gefüllter Ausführung 0,12 kg für NG 63, 0,30 kg für NG 100

Bereich - "C" = NG 63; "E" = NG 100.

MANOMETER

TAB. 1

Bereich	bar
0...1 (1)	E
0...1,6 (1)	E
0...2,5	C-E
0...4	C-E
0...6	C-E
0...10	C-E
0...16	C-E
0...25	C-E
0...40	C-E

TAB. 2

Bereich	psi ext.
	bar int.
0...15 (1)	E
0...30	C-E
0...60	C-E
0...100	C-E
0...160	C-E
0...200	C-E
0...300	C-E
0...400	C-E
0...600	C-E

(1) nur mit Anschluss 2" CLAMP verfügbar

MANOVAKUUMMETER UND VAKUUMMETER

TAB. 3

Bereich	bar
-1...0 (1)	E
-1...0,6 (1)	E
-1...1,5	C-E
-1...3	C-E
-1...5	C-E
-1...9	C-E
-1...15	C-E

TAB. 4

Bereich (2)	psi ext.
	bar int.
-30...0 (1)	E
-30...15 (1)	E
-30...30	C-E
-30...60	C-E
-30...100	C-E
-30...150	C-E
-30...300	C-E

(1) nur mit Anschluss 2" CLAMP verfügbar
(2) Vakuum-Einheit: "inHg"

OPTIONEN

0 -	Ra ≤0,76 µm, secondo ASME BPE SF3	(1)
A -	Ra ≤0,51 µm, secondo ASME BPE SF1	(1)
B -	Ra ≤0,38 µm, secondo ASME BPE SF4 - con elettrolucidatura	(1)

(1) anche sulla saldatura

OPTIONEN

K16 -	Güteklasse 1,6
TPC -	Deckscheibe aus Polycarbonat

BESTELL-ANLEITUNG:

Sektion / Modell / Gehäuse / Montage / Durchmesser / spezielle Ausführung / Messbereich / Prozessanschluss / Optionen

1	SP	2	A	C	ATV	AT0	K06...TPC
		3	D	E			BT0

Copyright © NUOVA FIMA srl. Alle Rechte vorbehalten. Kein Teil dieser Publikation darf ohne vorherige Zustimmung durch Nuova Fima srl. in irgendeiner Form reproduziert werden.

NUOVA FIMA srl
www.nuovafima.com - e-mail: info@nuovafima.com
P.O. BOX 58 - VIA C. BATTISTI 59 - 28045 INVORIO (NO) ITALY
TEL. +39 0322 253200 - FAX +39 0322 253232

ÄNDERUNGEN, DIE DEM TECHNISCHEN FORTSCHRITT DIENEN, OHNE VORANKÄNDIGUNG VORBEHALTEN. AKTUALISIERTE DATENBLÄTTER ONLINE: www.nuovafima.com - www.nuovafima.de